FICHE TECHNIQUE · DATASHEET · FICHA TÉCNICA

CLINT B

Fauteuil barbier

CARACTÉRISTIQUES

- Structure en aluminium coulé peint et mousse de haute densité
- Similicuire de PVC retardant au feu, couleur noir
- Base ronde et enjoliveur de pompe en fibre de verre peint en noir
- Anneau protecteur métallique peint et fixé à la base
- Pompe hydraulique blocable avec frein réglable (300kg)
- Repose-pieds en aluminium réversible et inclinable
- Repose-tête réglable
- Support pour serviette
- Support pour repose-tête

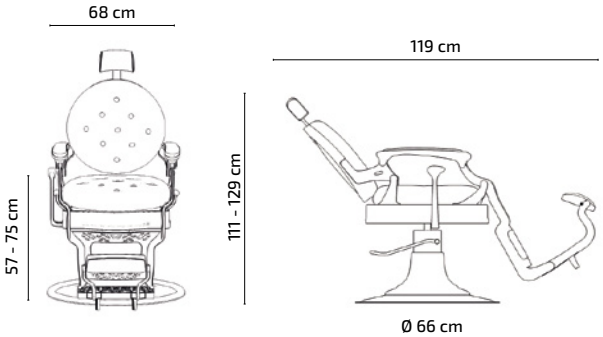

COULEUR	
POIDS	66 Kg
VOLUME	0,49m^3
COLIS	A_ 84 x 71 x 83cm